CON-110 síktapadó Elektromágnes ADATLAP

Paraméterek:
- 200LBS (kb. 100kg) erősségű,
- Feszültség: 24VDC 170mA.
- Főegység mérete: 160 x 28 x 17 mm.
- Ellendarab mérete: 130 x 28 x 11 mm.
- Erős, vastag horganyzott fémház.
- Beépítéshez szükséges csavarkészlet.
- CE minősítés.

Felszelési javaslat:

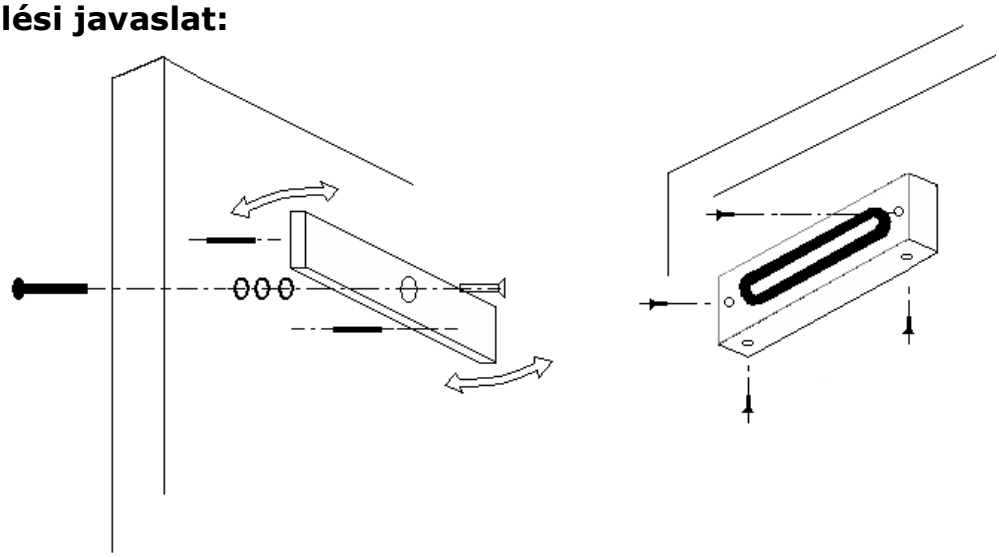

Bekötés:
Tápfeszültség igény 24V 500mA-es táp, vagy akkumulátoros eszköz.
Vezeték kiosztás: Piros +, Fekete – polaritás.
Ajánlott védődiódás, vagy varisztoros túlfeszültség levezető alkalmazása.

NYÍLÁSZÁRÓ AUTOMATIZÁLÁSI NAGYKERESKEDELMI KFT.
1044 Budapest, Óradna utca 4. • www.overgate.hu • info@overgate.hu
Tel: +36-1-320-3826, +36-1-238-0502 • Fax: +36-1-349-1107